www.kia.com

NOWA KIA RIO

CENNIK | WYPOSAŻENIE | DANE TECHNICZNE

Wersja limitowana

Business Line

atrakcyjne wyposażenie dodatkowe do wersji L i XL w promocyjnej cenie

zyskujesz do 4 000 zł

Pakiet *KIA Navi System* w promocyjnej cenie zyskujesz **2 500 PLN**

*LPG**

instalacja firmy BRC w cenie **4 200 PLN**

cena od 44 490 PLN

z klimatyzacją i funkcją chłodzenia schowka w standardzie

KIA

The Power to Surprise

7 LAT KIA GWARANCJA

7 YEAR MAP UPDATE

Szczegółowe okresy gwarancji oraz jej warunki określone są w książce gwarancyjnej.

7-letni plan aktualizacji map fabrycznej nawigacji umożliwia korzystanie z najnowszych ich wersji bez ponoszenia dodatkowych kosztów.

* Instalacja LPG nie jest objęta gwarancją producenta samochodu.
System LPG posiada oddzielną gwarancję przedstawiciela producenta BRC (36 miesięcy z możliwością przedłużenia o 48 miesięcy).
Szczegóły gwarancji na instalację LPG dostępne na stronie internetowej www.kia.com

NOWA KIA RIO

Cennik promocyjny ważny od 03.02.2016 r.

				M	L	XL
	Wersje 3-drzwiowe					
B	1.2 DOHC CVVT	84 KM	5 MT	44 490 zł	46 990 zł	-
B	1.4 DOHC CVVT	109 KM	6 MT	-	49 990 zł	53 990 zł
D	1.4 WGT	90 KM	6 MT	-	54 990 zł	58 990 zł
	Wersje 5-drzwiowe					
B	1.2 DOHC CVVT	84 KM	5 MT	45 990 zł	48 490 zł	52 490 zł
B	1.4 DOHC CVVT	109 KM	6 MT	48 990 zł	51 490 zł	55 490 zł
B	1.4 DOHC CVVT	109 KM	4 AT	-	55 490 zł	59 490 zł
D	1.1 WGT	75 KM	6 MT	51 990 zł	54 490 zł	-
D	1.4 WGT	90 KM	6 MT	53 990 zł	56 490 zł	60 490 zł

Wyposażenie standardowe wersji M

6 poduszek powietrznych, ESP
klimatyzacja manualna z funkcją chłodzenia schowka
regulacja wysokości fotela kierowcy
elektryczne sterowane szyby drzwi przednich z funkcją bezpieczeństwa
elektrycznie regulowane i podgrzewane lusterka
centralny zamek ze składanym kluczykiem
radio CD MP3 z RDS, 4 głośniki, port USB, złącze AUX
elementy dekoracyjne wnętrza w kolorze fortepianowym
koło zapasowe dojazdowe

Wyposażenie standardowe wersji L

światła do jazdy dziennej w technologii LED
automatyczne światła z czujnikiem zmierzchu
światła projekcyjne z funkcją doświetlania zakrętów (rok produkcji 2016)
lampy przeciwmgielne
bluetooth z zestawem głośnomówiącym
konsola centralna z podłokietnikiem i schowkiem

Wyposażenie standardowe wersji XL

klimatyzacja automatyczna
przyciemniane szyby z filtrem UV
tylne lampy LED
elektrycznie składane lusterka z kierunkowskazami
szyby tylne sterowane elektrycznie
skórzana kierownica oraz drążek zmiany biegów
dodatkowe głośniki wysokotonowe

7 LAT KIA GWARANCJA

7 YEAR MAP UPDATE

Szczegółowe okresy gwarancji oraz jej warunki określone są w książce gwarancyjnej.

7-letni plan aktualizacji map fabrycznej nawigacji umożliwia korzystanie z najnowszych ich wersji bez ponoszenia dodatkowych kosztów.

KIA

The Power to Surprise

NOWA KIA RIO

				L + wartość wyposażenia dodatkowego	L Business Line
Wersje 5-drzwiowe					
B	1.2 DOHC CVVT	84 KM	5 MT	~~54 990 zł~~	50 990 zł
B	1.4 DOHC CVVT	109 KM	6 MT	~~57 990 zł~~	53 990 zł

Wyposażenie dodatkowe wersji L Business Line

- Klimatyzacja automatyczna z funkcją chłodzenia schowka
- 16" aluminiowe obręcze kół z oponami 195/55/R16
- Przyciemniane szyby tył, funkcja wspomagająca odparowywanie szyb, szyby z filtrem UV
- Koło kierownicy, drążek zmiany biegów obszyte skórą
- Elektrycznie składane lusterka zewnętrzne z funkcją kierunkowskazów
- Szyby tylne sterowane elektrycznie
- Automatyczne wycieraczki z czujnikiem deszczu
- Czujniki cofania tył
- KiaEcoDynamics - system automatycznego wyłączania oraz włączania silnika na postoju pozwalający zaoszczędzić paliwo

cena **2 500 PLN**

The Power to Surprise

7 LAT KIA GWARANCJA

7 YEAR MAP UPDATE

Szczegółowe okresy gwarancji oraz jej warunki określone są w książce gwarancyjnej.

7-letni plan aktualizacji map fabrycznej nawigacji umożliwia korzystanie z najnowszych ich wersji bez ponoszenia dodatkowych kosztów.

NOWA KIA RIO

					XL + wartość wyposażenia dodatkowego	XL Business Line
	Wersje 5-drzwiowe					
B	1.2 DOHC CVVT	84 KM	5 MT		~~58 490 zł~~	54 990 zł
B	1.4 DOHC CVVT	109 KM	6 MT		~~61 490 zł~~	57 990 zł

Wyposażenie dodatkowe wersji XL Business Line

- KiaNaviSystem - system nawigacji satelitarnej z obsługą w języku polskim i 7-letnim planem aktualizacji map, kolorowym, 7" ekranem dotykowym z kamerą cofania, głośniki wysokotonowe
- 17" aluminiowe obręcze kół z oponami 205/45/R17
- Czujniki cofania tył
- KiaEcoDynamics - system automatycznego wyłączania oraz włączania silnika na postoju pozwalający zaoszczędzić paliwo

cena **2 500 PLN**

KIA

The Power to Surprise

7 LAT KIA GWARANCJA

7 YEAR MAP UPDATE

Szczegółowe okresy gwarancji oraz jej warunki określone są w książce gwarancyjnej.

7-letni plan aktualizacji map fabrycznej nawigacji umożliwia korzystanie z najnowszych ich wersji bez ponoszenia dodatkowych kosztów.

NOWA KIA RIO

	KOD	M	L	XL
Bezpieczeństwo				
Poduszki powietrzne czołowe dla kierowcy i pasażera, system dezaktywacji poduszki powietrznej pasażera		•	•	•
Poduszki powietrzne boczne dla kierowcy i pasażera oraz pełnowymiarowe kurtyny powietrzne		•	•	•
Napinacze pasów bezpieczeństwa dla foteli przednich		•	•	•
System bezpiecznego mocowania fotelików dziecięcych		•	•	•
• System zapobiegający blokowaniu się kół podczas hamowania (ABS) • System rozdziału siły hamowania (EBD) • System stabilizacji toru jazdy (ESC) • System zarządzania stabilnością auta (VSM) • System wspomagający ruszanie na wzniesieniu (HAC) • Automatycznie włączane światła awaryjne na wypadek gwałtownego hamowania (ESS) • Zabezpieczenie przed otwieraniem drzwi tylnych przez dzieci		•	•	•
Hamulce tarczowe przód/tył		•	•	•
Komfort i styl				
Światła do jazdy dziennej		•		
Światła do jazdy dziennej wykonane w technologii LED, automatycznie włączane światła mijania z czujnikiem zmierzchu			•	•
Przednie lampy przeciwmgielne			•	•
Przednie lampy typu projekcyjnego z funkcją oświetlania drogi do domu, funkcja statycznego doświetlania zakrętów (*dostępne dla samochodów z roku produkcji 2016)			•	•
Tylne lampy wykonane w technologii LED (nie dotyczy wersji Business Line)				•
Czujnik parkowania tył	BWS	1 000 zł	1 000 zł	1 000 zł
Elektryczne, progresywne wspomaganie układu kierowniczego		•	•	•
Regulacja kolumny kierownicy w dwóch płaszczyznach oraz wysokości fotela kierowcy		•	•	•
Regulacja wysokości przednich pasów bezpieczeństwa oraz wszystkich zagłówków		•	•	•
Elektrycznie sterowane szyby drzwi przednich z funkcją bezpieczeństwa		•	•	•
Funkcja podgrzewania lusterek zewnętrznych, klamki zewnętrzne i lusterka w kolorze nadwozia		•	•	•
Elektrycznie regulowane lusterka, komputer pokładowy, obrotomierz		•	•	•
Zdalnie sterowany centralny zamek z alarmem, składany kluczyk, funkcja otwierania pokrywy bagażnika		•	•	•
Radioodtwarzacz CD, MP3 z RDS typu 2 DIN sterowany z koła kierownicy, wyposażony w port USB, złącze AUX, 4 głośniki (odtwarzacz CD niedostępny dla wersji z KiaNaviSystem)		•	•	•
KiaNaviSystem - system nawigacji satelitarnej z obsługą w języku polskim i 7-letnim planem aktualizacji map, kolorowym 7" ekranen dotykowym z kamerą cofania, Bluetooth, głośniki wysokotonowe	PE7	~~5400 zł~~ 2900 zł	~~5 000 zł~~ 2 500 zł	~~5 000 zł~~ 2 500 zł
Klimatyzacja manualna z funkcją chłodzenia schowka		•	•	
Bluetooth z zestawem głośnomówiącym do telefonu			•	•
Konsola centralna z wzdłużną regulacją podłokietnika i multifunkcjonalnym schowkiem			•	•
Klimatyzacja automatyczna z funkcją chłodzenia schowka				•
Przeciemniane szyby z tyłu, funkcja wspomagająca odparowywanie szyb, szyby z filtrem UV				•
Automatyczne wycieraczki z czujnikiem deszczu				•
Elektrycznie składane lusterka zewnętrzne z funkcją kierunkowskazów				•
Szyby tylne sterowane elektrycznie				•
Głośniki wysokotonowe				•
Koło kierownicy, drążek zmiany biegów obszyte skórą				•

The Power to Surprise

7 LAT KIA GWARANCJA

7 YEAR MAP UPDATE

Szczegółowe okresy gwarancji oraz jej warunki określone są w książce gwarancyjnej.

7-letni plan aktualizacji map fabrycznej nawigacji umożliwia korzystanie z najnowszych ich wersji bez ponoszenia dodatkowych kosztów.

NOWA KIA RIO

	KOD	M	L	XL
Wygląd	KOD			
Lakierowane zderzaki w kolorze nadwozia		•	•	•
15" stalowe obręcze kół z oponami 185/65/R15 oraz kołpaki		•	•	•
Barwione szyby		•	•	•
Tapicerka w kolorze czarnym, 1 - tonowe wnętrze w kolorze czarnym	HU	•	•	•
Tapicerka w kolorze beżowym, 2 - tonowe wnętrze w kolorze czarno-beżowym	DCP	•	•	•
Atrapa wlotu powietrza w kolorze fortepianowym z chromowanym wykończeniem		•	•	•
Elementy wnętrza wykończone materiałem w kolorze fortepianowym		•	•	•
Wykończenie boczków drzwi skórą ekologiczną, panel centralny deski rozdzielczej wykonany z miękkiego tworzywa				•
Tapicerka w kolorze brązowym, 2 - tonowe wnętrze w kolorze czarno-brązowym	BBM			•
Pakiet Stylistyczny - 17" aluminiowe obręcze kół z oponami 205/45/R17, podgrzewana kierownica oraz fotele przednie, podświetlanie zegarów typu "Supervision", tempomat z ogranicznikiem prędkości (pakiet niedostępny dla wersji 1.4 DOHC AT)	STY			4 000 zł
Lakier biały, niemetalizowany "Clear White"	UD	900 zł	900 zł	900 zł
Lakier metalizowany	MET	1 700 zł	1 700 zł	1 700 zł
Funkcjonalność				
Wskaźnik temperatury zewnętrznej, wskaźnik wyboru optymalnego biegu, immobilizer		•	•	•
Zapasowe koło dojazdowe, czujniki ciśnienia w ogumieniu		•	•	•
Wycieraczki wykonane w technologii płaskiego pióra		•	•	•
Kieszenie w oparciach foteli przednich		•	•	•
Składana i dzielona 6:4 kanapa tylna		•	•	•
Regulacja podświetlenia zegarów, funkcja podświetlania schowka w konsoli przedniej		•	•	•
Pokrywa przestrzenie bagażowej		•	•	•
Kontrolka płynu spryskiwacza			•	•
Funkcja podświetlania lusterek w osłonach przeciwsłonecznych			•	•
Lampki do czytania w konsoli górnej			•	•
Schowek pod podłogą bagażnika (nie dotyczy wersji LPG) , siatka do mocowania bagażu z uchwytami				•
Pakiet Funkcjonalny : System "inteligentny kluczyk" - otwieranie i uruchamianie pojazdu bez użycia kluczyka, czujniki cofania tył	FUN			2 500 zł
Dopłata do autoalarmu z funkcjami : czujnik ruchu, dwuobwodowy, własne zasilanie	ALM	1 000 zł	1 000 zł	1 000 zł
Instalacja LPG - dedykowana instalacja LPG firmy BRC współpracująca z silnikiem benzynowym 1.2 DOHC. System sekwencyjnego wtrysku gazu ze zbiornikiem toroidalnym w miejscu koła zapasowego	LPG	4 200 zł	4 200 zł	4 200 zł
Kia Safety System - system ratunkowy. Automatyczne: rozpoznanie wypadku, wezwanie służb ratowniczych, pomoc na żądanie, rejestracja parametrów wypadku, wezwanie assistance, powiadomienie o próbie odholowania, połączenia alarmowe 112	KSS	3 390 zł	3 390 zł	3 390 zł

The Power to Surprise

7 LAT KIA GWARANCJA

7 YEAR MAP UPDATE

Szczegółowe okresy gwarancji oraz jej warunki określone są w książce gwarancyjnej.

7-letni plan aktualizacji map fabrycznej nawigacji umożliwia korzystanie z najnowszych ich wersji bez ponoszenia dodatkowych kosztów.

* Instalacja LPG nie jest objęta gwarancją producenta samochodu.
System LPG posiada oddzielną gwarancję przedstawiciela producenta BRC (36 miesięcy z możliwością przedłużenia o 48 miesięcy).
Szczegóły gwarancji na instalację LPG dostępne na stronie internetowej www.kia.com

NOWA KIA RIO

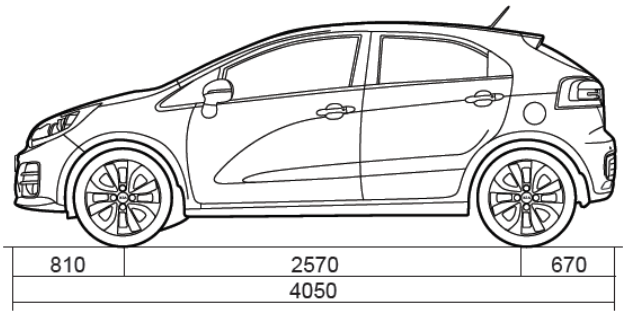

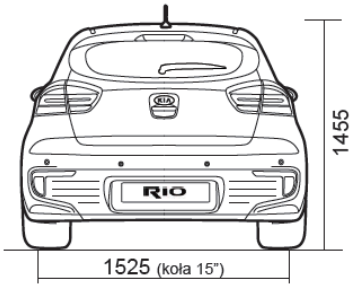

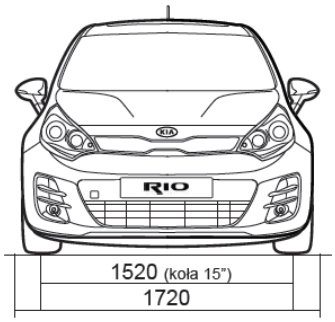

	1.2 DOHC	1.4 DOHC		1.1 WGT	1.4 WGT
Silnik i zawieszenie					
Rodzaj silnika	Benzynowy			Wysokoprężny Common Rail	
Typ skrzyni biegów	manualna 5 - biegowa	manualna 6 - biegowa	automatyczna 4 - biegowa	manualna 6 - biegowa	
Typ napędu	na koła przednie				
Pojemność skokowa [cm^3]	1248	1396		1120	1396
Maksymalna moc [KM]	84/6000	109/6300		75/4000	90/4000
Maksymalny moment obrotowy [Nm]	121/4000	137/4200	137/4200	170/1500~2750	220/1500~2750
Przód	kolumny McPhersona				
Tył	belka skrętna				
Liczba cylindrów	4	4		3	4
Osiągi i dane eksploatacyjne					
Prędkość maksymalna [km/h]	168	185	170	160	172
Przyspieszenie 0-100 [km/h]	13,1	11,5	13,2	15,5	14,2
Elastyczność 60-100 [km/h]	13,3	12,5	7,4	11,0	9,1
Zużycie paliwa w trybie miejskim [l]*	5,9**- 6,3	6,5**- 7,2	8,4	4,5	4,9
Zużycie paliwa w trybie pozamiejskim [l]*	4,1**- 4,2	4,2**- 4,5	5,3	3,5	3,7
Średnie zużycie paliwa [l]*	4,7**- 5,0	5,0**- 5,5	6,4	3,9	4,1
Emisja CO_2 [g]* (dane w trakcie homologacji)	109 **- 115	114 **- 127	150	102	109
Hamulce - typ (przód /tył)	tarczowe / tarczowe				
Minimalny promień skrętu [m]	5,26				
Pojemność zbiornika paliwa [l]	43				
Pojemność przestrzeni bagażowej VDA [l]	288				
Pojemność przestrzeni bagażowej po złożeniu siedzeń po dach SAE	923				
Masa własna [kg]	1029~1136	1066~1173	1093~1198	1116~1218	1164~1266
Dopuszczalna masa całkowita [kg]	1560	1600	1630	1640	1690
Gwarancja***	7 lat 150 000 km***				

* Dane zużycia paliwa mają charakter porównawczy i zostały uzyskane na stanowisku pomiarowym wg normy 80/1268/EEC. Wartości rzeczywiste mogą być inne w zależności od warunków i stylu jazdy. Zestawienie zużycia paliwa i emisji CO_2 zawierające dane wszystkich nowych samochodów osobowych jest dostępne nieodpłatnie w każdym punkcie sprzedaży pojazdów, oraz na stronie internetowej Ministerstwa Infrastruktury (obecnie: http://www.mi.gov.pl/ Poza wielkością zużycia paliwa przez samochód, również zachowanie kierowcy, jak i inne czynniki natury nietechnicznej, mają wpływ na poziom zużycia paliwa i emisji CO_2 przez samochód. CO_2 jest głównym gazem cieplarnianym odpowiedzialnym za globalne ocieplenie.

** Dotyczy wersji wyposażonych w system KiaEcoDynamics

*** Szczegółowy zakres i warunki znajdują się w książce gwarancyjnej danego pojazdu
Wszystkie produkowane obecnie samochody KIA są wykonywane z materiałów spełniających, pod kątem możliwości odzysku i recyklingu, wymagania określone w normie ISO 22628 i uzyskały w tym zakresie europejskie świadectwa homologacji zgodne z dyrektywą 2005/64/WE. KIA Motors Polska zapewnia wszystkim użytkownikom samochodów sieć odbioru pojazdów po zakończeniu ich eksploatacji zgodną z wymaganiami ustawy z 25 stycznia 2005 r. o recyklingu pojazdów wycofanych z eksploatacji (Dz. U. Nr 25, poz. 202, z późn. zm.). Więcej informacji dotyczących ekologii znajdą Państwo na stronach: www.kia.com/pl

The Power to Surprise

EURO2016 FRANCE | KIA Official Partner | australian open | KIA Major Sponsor | ZALECAMY PRODUKTY LOTOS

Kia Motors Polska Sp. z o.o. dochowując wszelkiej staranności zaznacza, że informacje zawarte w cenniku były aktualne w dniu jego publikacji. Jednocześnie Kia Motors Polska Sp. z o.o. zastrzega sobie prawo do wprowadzenia bez uprzedzenia zmian danych, w tym parametrów technicznych, wyposażenia, cen i specyfikacji pojazdów, które mogą być zależne od terminu dostawy i miejsca wytworzenia.

Cennik nie stanowi oferty w rozumieniu art. 71 Kodeksu Cywilnego, a jedynie zaproszenie do zawarcia umowy. W wypadku sprzedaży konsumenckiej zawarte w tym cenniku informacje nie stanowią zapewnienia w rozumieniu art. 556 (1) § 2 kc, jak również nie stanowią opisu towaru w rozumieniu art. 8 pkt 1 ustawy z 30-05-2014 o prawach konsumenta. Niniejszy cennik oraz cenniki wyposażenia dodatkowego stanowią podstawę do ustalenia ceny. Ostateczne określenie ceny następuje po uzgodnieniu przez Dealera i Klienta szczegółowych cech zamówienia. Informujemy, że elementy dodatkowe wyposażenia stanowią odrębny od samochodu przedmiot sprzedaży.
Wiążące ustalenie ceny, wyposażenia i specyfikacji pojazdu, a także określenie parametrów technicznych zawiera świadectwo homologacji typu pojazdu oraz umowa sprzedaży pojazdu.

Podane ceny zawierają podatek VAT.

www.kia.com

NOWA KIA RIO SEDAN

CENNIK | WYPOSAŻENIE | DANE TECHNICZNE

LPG

dedykowana instalacja
firmy BRC
w cenie **4 200 PLN**

cena od 45 990 PLN

z klimatyzacją i funkcją chłodzenia
schowka w standardzie

KIA
The Power to Surprise

7 LAT KIA GWARANCJA

7 YEAR MAP UPDATE

Szczegółowe okresy gwarancji oraz jej warunki określone są w książce gwarancyjnej.

7-letni plan aktualizacji map fabrycznej nawigacji umożliwia korzystanie z najnowszych ich wersji bez ponoszenia dodatkowych kosztów.

NOWA KIA RIO SEDAN

Cennik promocyjny ważny od 02.01.2016 r.

Wersja 4-drzwiowa

				M	L	XL
B	1.2 DOHC CVVT	85 KM	5 M/T	45 990 zł	47 490 zł	-
B	1.4 DOHC CVVT	109 KM	6 M/T	48 990 zł	50 490 zł	53 990 zł

Wyposażenie standardowe wersji M

6 poduszek powietrznych, ESP
klimatyzacja manualna z funkcją chłodzenia schowka
regulacja wysokości fotela kierowcy
elektryczne sterowane szyby drzwi przednich z funkcją bezpieczeństwa
elektrycznie regulowane i podgrzewane lusterka
centralny zamek ze składanym kluczykiem
radio CD MP3 z RDS, 4 głośniki, port USB, złącze AUX
elementy dekoracyjne wnętrza w kolorze fortepianowym
koło zapasowe dojazdowe

Wyposażenie standardowe wersji L

Bluetooth z zestawem głośnomówiącym
konsola centralna z podłokietnikiem
lampki do czytania w konsoli górnej
kontrolka płynu do spryskiwacza

Wyposażenie standardowe wersji XL

klimatyzacja automatyczna z funkcją chłodzenia schowka
automatyczne wycieraczki z czujnikiem deszczu
elektrycznie składane lusterka z kierunkowskazami
szyby tylne sterowane elektrycznie
skórzana kierownica oraz drążek zmiany biegów
dodatkowe głośniki wysokotonowe
siatka do mocowania bagażu z uchwytami

7 LAT KIA GWARANCJA

7 YEAR MAP UPDATE

Szczegółowe okresy gwarancji oraz jej warunki określone są w książce gwarancyjnej.

7-letni plan aktualizacji map fabrycznej nawigacji umożliwia korzystanie z najnowszych ich wersji bez ponoszenia dodatkowych kosztów.

KIA

The Power to Surprise

NOWA KIA RIO SEDAN

	KOD	M	L	XL
Bezpieczeństwo	KOD			
Poduszki powietrzne czołowe dla kierowcy i pasażera, system dezaktywacji poduszki powietrznej pasażera		•	•	•
Poduszki powietrzne boczne dla kierowcy i pasażera oraz pełnowymiarowe kurtyny powietrzne		•	•	•
Napinacze pasów bezpieczeństwa dla foteli przednich		•	•	•
System bezpiecznego mocowania fotelików dziecięcych		•	•	•
• System zapobiegający blokowaniu się kół podczas hamowania (ABS) • System rozdziału siły hamowania (EBD) • System stabilizacji toru jazdy (ESC) • System zarządzania stabilnością auta (VSM) • System wspomagający ruszanie na wzniesieniu (HAC) • Zabezpieczenie przed otwieraniem drzwi tylnych przez dzieci		•	•	•
Światła do jazdy dziennej		•	•	•
Hamulce tarczowe przód/tył		•	•	•
Czujnik parkowania tył	BWS	1 000 zł	1 000 zł	1 000 zł
Komfort i styl				
Elektryczne, progresywne wspomaganie układu kierowniczego		•	•	•
Regulacja kolumny kierownicy w dwóch płaszczyznach oraz wysokości fotela kierowcy		•	•	•
Regulacja wysokości przednich pasów bezpieczeństwa oraz wszystkich zagłówków		•	•	•
Elektrycznie sterowane szyby drzwi przednich		•	•	•
Elektrycznie regulowane lusterka, komputer pokładowy, obrotomierz		•	•	•
Zdalnie sterowany centralny zamek z alarmem, składany kluczyk		•	•	•
Radioodtwarzacz CD, MP3 z RDS typu 2 DIN sterowany z koła kierownicy, wyposażony w port USB, złącze AUX, 4 głośniki		•	•	•
Funkcja podgrzewania lusterek zewnętrznych, klamki zewnętrzne i lusterka w kolorze nadwozia		•	•	•
Klimatyzacja manualna z funkcją chłodzenia schowka		•	•	
Pakiet Funkcjonalny: Bluetooth z zestawem głośnomówiącym do telefonu, funkcja podświetlania lusterek w osłonach przeciwsłonecznych, lampki do czytania w konsoli górnej, konsola centralna z wzdłużną regulacją podłokietnika i multifunkcjonalnym schowkiem			•	•
Klimatyzacja automatyczna z funkcją chłodzenia schowka				•
Funkcja wspomagająca odparowywanie szyb, szyby z filtrem UV				•
Automatyczne wycieraczki z czujnikiem deszczu				•
Elektrycznie składane lusterka zewnętrzne z funkcją kierunkowskazów				•
Szyby tylne sterowane elektrycznie				•
Głośniki wysokotonowe				•
Koło kierownicy, drążek zmiany biegów obszyte skórą				•

KIA
The Power to Surprise

7 LAT KIA GWARANCJA

7 YEAR MAP UPDATE

Szczegółowe okresy gwarancji oraz jej warunki określone są w książce gwarancyjnej.

7-letni plan aktualizacji map fabrycznej nawigacji umożliwia korzystanie z najnowszych ich wersji bez ponoszenia dodatkowych kosztów.

NOWA KIA RIO SEDAN

Komfort i styl	KOD	M	L	XL
Lakierowane zderzaki w kolorze nadwozia		•	•	•
Czujniki ciśnienia w ogumieniu		•	•	•
15" stalowe obręcze kół z oponami 185/65/R15 oraz kołpaki		•	•	•
Barwione szyby		•	•	•
Atrapa wlotu powietrza w kolorze fortepianowym z chromowanym wykończeniem		•	•	•
Elementy wnętrza wykończone materiałem w kolorze fortepianowym		•	•	•
Tapicerka w kolorze czarnym, 1 - tonowe wnętrze w kolorze czarnym	HU	•	•	•
Tapicerka w kolorze beżowym, 2 - tonowe wnętrze w kolorze czarno-beżowym	DCP		•	•
Tapicerka w kolorze brązowym, 2 - tonowe wnętrze w kolorze czarno-brązowym	BBM			•
Wykończenie boczków drzwi skórą ekologiczną, panel centralny deski rozdzielczej wykonany z miękkiego tworzywa				•
Pakiet stylistyczny - 16" aluminiowe obręcze kół z oponami 195/55/R16, podgrzewana kierownica oraz fotele przednie, podświetlanie zegarów typu "Supervision"	STY			2 500 zł
Lakier biały, niemetalizowany "Clear White"	WD	900 zł	900 zł	900 zł
Lakier metalizowany	MET	1 700 zł	1 700 zł	1 700 zł
Wskaźnik temperatury zewnętrznej, wskaźnik wyboru optymalnego biegu, immobilizer		•	•	•
Zapasowe koło dojazdowe		•	•	•
Wycieraczki wykonane w technologii płaskiego pióra		•	•	•
Kieszenie w oparciach foteli przednich		•	•	•
Składana i dzielona 6:4 kanapa tylna		•	•	•
Regulacja podświetlenia zegarów, funkcja podświetlania schowka w konsoli przedniej		•	•	•
Kontrolka płynu spryskiwacza			•	•
Zestaw dla palących				•
Siatka do mocowania bagażu z uchwytami				•
Dopłata do autoalarmu z funkcjami : czujnik ruchu, dwuobwodowy, własne zasilanie	ALM	1 000 zł	1 000 zł	1 000 zł
Kia Safety System - system ratunkowy. Automatyczne: rozpoznanie wypadku, wezwanie służb ratowniczych, pomoc na żądanie, rejestracja parametrów wypadku, wezwanie assistance, powiadomienie o próbie odholowania, połączenia alarmowe 112	KSS	3 390 zł	3 390 zł	3 390 zł

The Power to Surprise

7 LAT KIA GWARANCJA

7 YEAR MAP UPDATE

Szczegółowe okresy gwarancji oraz jej warunki określone są w książce gwarancyjnej.

7-letni plan aktualizacji map fabrycznej nawigacji umożliwia korzystanie z najnowszych ich wersji bez ponoszenia dodatkowych kosztów.

NOWA KIA RIO SEDAN

Pakiet Stylistyczny

2 500 PLN

(STY)

16" aluminiowe obręcze kół z oponami 195/55 R16, koło kierownicy i drążek zmiany biegów obszyte skórą podgrzewana kierownica i fotele przednie , zegary Supervision

Instalacja LPG w cenie

4 200 PLN

Instalacja LPG - dedykowana instalacja LPG firmy BRC współpracująca z silnikiem benzynowym 1.2 DOHC. System sekwencyjnego wtrysku gazu ze zbiornikiem toroidalnym w miejscu koła zapasowego.*

* Instalacja LPG nie jest objęta gwarancją producenta samochodu.
System LPG posiada oddzielną gwarancję przedstawiciela producenta BRC (36 miesięcy z możliwością przedłużenia o 48 miesięcy).
Szczegóły gwarancji na instalację LPG dostępne na stronie internetowej www.kia.com

7 LAT KIA GWARANCJA

7 YEAR MAP UPDATE

Szczegółowe okresy gwarancji oraz jej warunki określone są w książce gwarancyjnej.

7-letni plan aktualizacji map fabrycznej nawigacji umożliwia korzystanie z najnowszych ich wersji bez ponoszenia dodatkowych kosztów.

The Power to Surprise

NOWA KIA RIO SEDAN

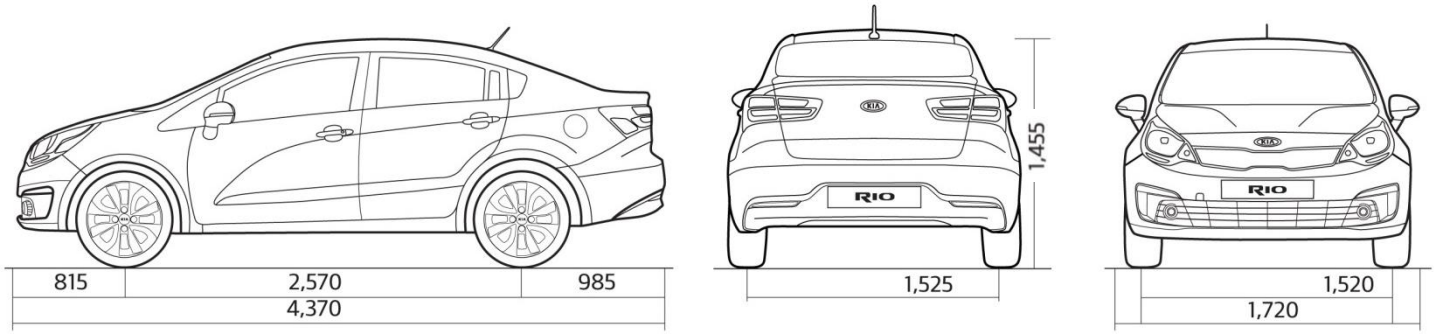

	1.2 DOHC	1.4 DOHC
Silnik i zawieszenie		
Rodzaj silnika	Benzynowy	
Typ skrzyni biegów	manualna 5 - biegowa	manualna 6 - biegowa
Typ napędu	na koła przednie	
Pojemność skokowa [cm^3]	1248	1396
Maksymalna moc [KM]	84/6000	109/6300
Maksymalny moment obrotowy [Nm]	121/4000	137/4200
Przód	kolumny McPhersona	
Tył	belka skrętna	
Liczba cylindrów	4	
Osiągi i dane eksploatacyjne		
Prędkość maksymalna [km/h]	170	187
Przyspieszenie 0-100 [km/h]	13,4	11,4
Elastyczność 60-100 [km/h]	13,3	12,1
Zużycie paliwa w trybie miejskim [l]*	6,3	7,2
Zużycie paliwa w trybie pozamiejskim [l]*	4,2	4,5
Średnie zużycie paliwa [l]*	5,0	5,5
Emisja CO_2 [g]* (dane w trakcie homologacji)	115	127
Hamulce - typ (przód /tył)	tarczowe / tarczowe	
Minimalny promień skrętu [m]	5,26	
Pojemność zbiornika paliwa [l]	43	
Pojemność przestrzeni bagażowej VDA [l]	400	
Pojemność przestrzeni bagażowej po złożeniu siedzeń po dach SAE	2531	
Masa własna [kg]	1062~1124	1079~1159
Dopuszczalna masa całkowita [kg]	1560	1600
Gwarancja**	7 lat 150 000 km**	

* Dane zużycia paliwa mają charakter porównawczy i zostały uzyskane na stanowisku pomiarowym wg normy 80/1268/EEC. Wartości rzeczywiste mogą być inne w zależności od warunków i stylu jazdy. Zestawienie zużycia paliwa i emisji CO_2 zawierające dane wszystkich nowych samochodów osobowych jest dostępne nieodpłatnie w każdym punkcie sprzedaży pojazdów, oraz na stronie internetowej Ministerstwa Infrastruktury (obecnie: http://www.mi.gov.pl/ Poza wielkością zużycia paliwa przez samochód, również zachowanie kierowcy, jak i inne czynniki natury nietechnicznej, mają wpływ na poziom zużycia paliwa i emisji CO_2 przez samochód. CO_2 jest głównym gazem cieplarnianym odpowiedzialnym za globalne ocieplenie.
** Szczegółowy zakres i warunki znajdują się w książce gwarancyjnej danego pojazdu
Wszystkie produkowane obecnie samochody KIA są wykonywane z materiałów spełniających, pod kątem możliwości odzysku i recyklingu, wymagania określone w normie ISO 22628 i uzyskały w tym zakresie europejskie świadectwa homologacji zgodne z dyrektywą 2005/64/WE. KIA Motors Polska zapewnia wszystkim użytkownikom samochodów sieć odbioru pojazdów po zakończeniu ich eksploatacji zgodną z wymaganiami ustawy z 25 stycznia 2005 r. o recyklingu pojazdów wycofanych z eksploatacji (Dz. U. Nr 25, poz. 202, z późn. zm.). Więcej informacji dotyczących ekologii znajdą Państwo na stronach: www.kia.com/pl

The Power to Surprise

ZALECAMY PRODUKTY LOTOS

Kia Motors Polska Sp. z o.o. dochowując wszelkiej staranności zaznacza, że informacje zawarte w cenniku były aktualne w dniu jego publikacji. Jednocześnie Kia Motors Polska Sp. z o.o. zastrzega sobie prawo do wprowadzenia bez uprzedzenia zmian danych, w tym parametrów technicznych, wyposażenia, cen i specyfikacji pojazdów, które mogą być zależne od terminu dostawy i miejsca wytworzenia.

Cennik nie stanowi oferty w rozumieniu art. 71 Kodeksu Cywilnego, a jedynie zaproszenie do zawarcia umowy. W wypadku sprzedaży konsumenckiej zawarte w tym cenniku informacje nie stanowią zapewnienia w rozumieniu art. 556 (1) § 2 kc, jak również nie stanowią opisu towaru w rozumieniu art. 8 pkt 1 ustawy z 30-05-2014 o prawach konsumenta. Niniejszy cennik oraz cenniki wyposażenia dodatkowego stanowią podstawę do ustalenia ceny. Ostateczne określenie ceny następuje po uzgodnieniu przez Dealera i Klienta szczegółowych cech zamówienia. Informujemy, że elementy dodatkowe wyposażenia stanowią odrębny od samochodu przedmiot sprzedaży.
Wiążące ustalenie ceny, wyposażenia i specyfikacji pojazdu, a także określenie parametrów technicznych zawiera świadectwo homologacji typu pojazdu oraz umowa sprzedaży pojazdu.

Podane ceny zawierają podatek VAT.